Техническое описание,
руководство по эксплуатации и паспорт

Версия: 09-2026

СВЕТОДИОДНЫЕ ЛИНЕЙНЫЕ СВЕТИЛЬНИКИ СЕРИИ ALT-SIMS

1. ОСНОВНЫЕ СВЕДЕНИЯ

1.1. Светодиодный накладной светильник серии ALT-SIMS предназначен для общего внутреннего освещения производственных помещений, торговых залов, складов.
1.2. Светильник соответствует II классу защиты от поражения электрическим током по ГОСТ 12.2.007.0.
1.3. Светильник имеет систему удобного и быстрого крепления и подключения.
1.4. Применение в светильнике высокоэффективных светодиодов позволяет экономить до 90% электроэнергии.
1.5. Светодиодный модуль имеет степень защиты IP54 согласно ГОСТ 14254.
1.6. Срок службы светодиодов составляет более 30 000 часов, что значительно превосходит время жизни люминесцентных энергосберегающих ламп и ламп накаливания.
1.7. Монтаж осуществляется накладным способом.
1.8. Равномерное освещение, отсутствие мерцания и ослепляющих точек светодиодов.
1.9. Светильники с возможностью переключения мощности и цветовой температуры. Выбор осуществляется посредством DIP-переключателя внутри корпуса светильника.
1.10. Не содержит вредных или опасных веществ, таких как ртуть, свинец и др.
1.11. Основные технические характеристики представлены в п. 2.1. Заявленные в таблице данные могут изменяться в пределах ±10%.

2. ОСНОВНЫЕ ТЕХНИЧЕСКИЕ ХАРАКТЕРИСТИКИ

2.1. Общие параметры

Напряжение питания	**AC 230 В**
Частота питающей сети	**50/60 Гц**
Угол излучения	**120°**
Индекс цветопередачи	**CRI>85**
Степень пылевлагозащиты	**IP54**
Степень защиты от механического воздействия	**IK08**
Класс защиты от поражения электрическим током	**II**
Диапазон рабочих температур окружающей среды	**–20... +40 °C**
Материал корпуса светильника	**поликарбонат**
Срок службы*	**30 000 ч**

* При соблюдении условий эксплуатации и снижении яркости не более чем на 30% от первоначальной.

2.2. Дополнительная маркировка моделей

Модель	Мощность, потребляемая от сети AC 230 В	Световой поток	Габаритные размеры, L×W×H	Вес
ALT-SIMS-L600-18W	**12 Вт**	**1440 лм**	**600×60×28 мм**	**180 г**
	15 Вт	**1800 лм**		
	18 Вт	**2160 лм**		
ALT-SIMS-L1200-36W	**24 Вт**	**2880 лм**	**1200×60×28 мм**	**280 г**
	30 Вт	**3400 лм**		
	36 Вт	**4100 лм**		
ALT-SIMS-L1500-42W	**26 Вт**	**3120 лм**	**1500×60×28 мм**	**350 г**
	34 Вт	**4000 лм**		
	42 Вт	**4700 лм**		

2.3. Дополнительная маркировка моделей

Обозначение	Цвет свечения	Цветовая температура*
Day4000-MIX	**Изменяемый от теплого до белого**	**3000–6000 K**

* Указано типовое значение.

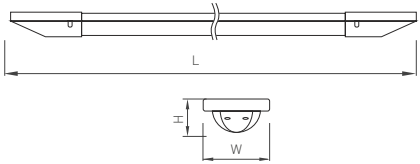

Рис. 1. Чертеж и габаритные размеры

3. УСТАНОВКА И ПОДКЛЮЧЕНИЕ

ВНИМАНИЕ! Перед началом всех работ отключите электропитание!
Все работы должны проводиться только квалифицированным специалистом.

3.1. Извлеките светильник из упаковки и убедитесь в отсутствии механических повреждений.
3.2. Снимите крышку ввода питания, открутив фиксирующие винты. Выберите нужную мощность и цветовую температуру, режимы работы представлены на рис. 2.
3.3. Выполните разметку под скобы для светильника и закрепите их дюбель-гвоздями. Установите светильник в закрепленные скобы.
3.4. Проденьте обесточенные провода сетевого питания AC 230 В через силиконовую прокладку и подключите провод к клеммной колодке, строго соблюдая маркировку (коричневый, L — «фаза»; синий, N — «ноль»).
3.5. После настройки режима работы и подключения проводов питания установите снятую ранее крышку обратно и закрутите фиксирующие винты. Включите питание и проверьте работоспособность светильника.
3.6. Если светильник не заработал должным образом, проверьте подключение в соответствии с таблицей возможных неисправностей (см. пункт 4.6).
3.7. Если устранить неисправность не удалось, обесточьте светильник, затем демонтируйте его и свяжитесь с представителем торгового предприятия для обслуживания по гарантии.
3.8. Ни в коем случае не пытайтесь разбирать светильник или драйвер! Это опасно для жизни и лишает вас гарантии!

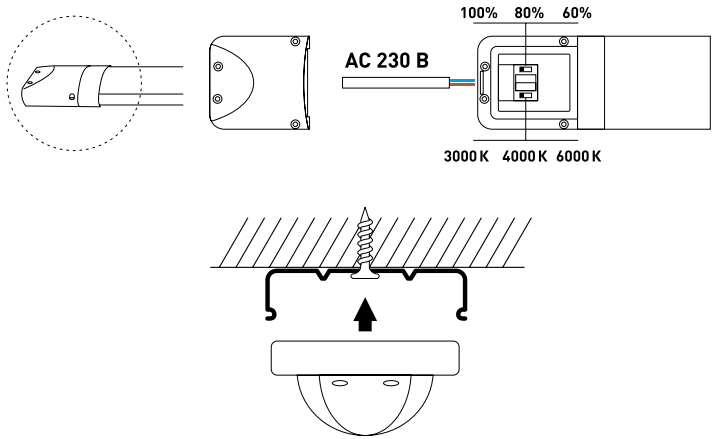

Рис. 2. Установка и подключение светильника

4. ОБЯЗАТЕЛЬНЫЕ ТРЕБОВАНИЯ И РЕКОМЕНДАЦИИ ПО ЭКСПЛУАТАЦИИ

ВНИМАНИЕ! Данный светильник нельзя использовать со светорегуляторами (диммерами)!

4.1. Условия эксплуатации:
- только внутри помещений;
- температура окружающей среды от –20 до +40 °С;
- относительная влажность воздуха не более 90% при +20 °С;
- отсутствие в воздухе паров и агрессивных примесей (кислот, щелочей и пр.).

4.2. Не допускается эксплуатация светильника в помещениях с горячим воздухом (сауны, бани).
4.3. Не устанавливайте светильник рядом с источниками тепла или в закрытых пространствах без циркуляции воздуха.
4.4. Не эксплуатируйте светильник в помещениях с высокой влажностью, температурой и с возможностью образования конденсата (сауны, бани, бассейны).
4.5. Не разбирайте светильник или драйвер, не вносите изменения в их конструкцию.
4.6. Возможные неисправности и методы их устранения

Неисправность	Причина	Метод устранения
Светильник не светится	Нет контакта в соединениях	Проверьте все подключения
	Неисправность светильника	Обратитесь к поставщику для замены
Светильник мигает в выключенном состоянии	В сети АС 230 В установлен выключатель с подсветкой клавиш и (или) датчик движения (освещения)	Замените выключатель на модель без подсветки клавиш. Используйте датчик движения (освещения) только с релейным выходом
Нестабильное свечение, мерцание	В сети АС 230 В установлен регулятор яркости (диммер)	Удалите регулятор яркости (диммер) либо замените стандартный драйвер на диммируемый (приобретается отдельно)
	Неисправен драйвер светильника или сам светильник	Обратитесь к поставщику для гарантийного обслуживания или замены

5. ТРЕБОВАНИЯ БЕЗОПАСНОСТИ

5.1. Конструкция изделия удовлетворяет требованиям электро- и пожарной безопасности по ГОСТ 12.2.007.0-75.
5.2. Монтаж оборудования должен выполняться квалифицированным специалистом с соблюдением всех требований техники безопасности.
5.3. Внимательно изучите инструкцию по монтажу и неукоснительно следуйте всем требованиям и рекомендациям.
5.4. Перед монтажом убедитесь, что все оборудование обесточено.
5.5. Если при включении изделие не заработало должным образом, воспользуйтесь таблицей возможных неисправностей. Если самостоятельно устранить неисправность не удалось, обесточьте изделие и свяжитесь с поставщиком.
5.6. Класс энергоэффективности (по директиве (EU) 2019/2015) — E.

6. ГАРАНТИЙНЫЕ ОБЯЗАТЕЛЬСТВА

6.1. Изготовитель гарантирует соответствие изделия требованиям действующей технической документации и обязательным требованиям государственных стандартов.
6.2. Гарантийный срок изделия — 36 месяцев с даты передачи потребителю, если иное не предусмотрено договором. Если дату передачи установить невозможно, гарантийный срок исчисляется с даты изготовления изделия.
6.3. В случае выхода изделия из строя потребитель вправе предъявить требования в течение гарантийного срока при наличии товарного или кассового чека, а также отметки о продаже в паспорте изделия.
6.4. Требования предъявляются по месту приобретения изделия.
6.5. Гарантийные обязательства не распространяются на изделия, имеющие механические повреждения или признаки нарушения потребителем правил хранения, транспортирования или эксплуатации.
6.6. Изготовитель вправе вносить в конструкцию изделия изменения, не ухудшающие качество изделия и его основные параметры.
6.7. Расходы на транспортировку вышедшего из строя изделия оплачиваются потребителем.

7. ТРАНСПОРТИРОВАНИЕ И ХРАНЕНИЕ

7.1. Размещение и крепление в транспортных средствах упакованных изделий должны обеспечивать их устойчивое положение, исключать возможность ударов друг о друга, а также о стенки транспортных средств.

7.2. После транспортировки при отрицательных температурах, перед включением, изделие должно быть выдержано в упаковке в нормальных условиях не менее 6 часов.
7.3. Изделия должны храниться в сухом помещении в заводской упаковке при температуре окружающей среды от 0 до +50 °С и влажности не более 70% при отсутствии в воздухе паров кислот, щелочей и других агрессивных примесей.

8. КОМПЛЕКТАЦИЯ

8.1. Светодиодный светильник — 1 шт.
8.2. Комплект скоб для накладного монтажа — 1 шт.
8.3. Техническое описание, руководство по эксплуатации и паспорт — 1 шт.
8.4. Упаковка — 1 шт.

9. СВЕДЕНИЯ ОБ УТИЛИЗАЦИИ

9.1. По истечении срока службы (эксплуатации) изделие не представляет опасности для жизни, здоровья людей и окружающей среды.
9.2. Утилизация осуществляется в соответствии с требованиями действующего законодательства.

10. СВЕДЕНИЯ О РЕАЛИЗАЦИИ И СЕРТИФИКАЦИИ

10.1. Цена изделия договорная, определяется при заключении договора.
10.2. Предпродажной подготовки изделия не требуется.
10.3. Изделие сертифицировано согласно ТР ТС. Информация о сертификации нанесена на упаковку.

11. ИНФОРМАЦИЯ О ПРОИСХОЖДЕНИИ ТОВАРА

11.1. Изготовлено в КНР.
11.2. Изготовитель: Heilongjiang Arlight Trade Company Limited (Хэйлунцзян Арлайт Трейд Компани Лимитед). China, Heilongjiang Province (DZ), Heihe City, Cooperation Zone, Small and Medium-sized Enterprise Service Centre, Supporting Services Building, Room 308. Офис 308, Здание службы поддержки, Центр обслуживания малого и среднего предпринимательства, зона сотрудничества Хэйхэ, провинция Хэйлунцзян (ДЗ), Китай.
11.3. Импортер: ООО «Арлайт РУС», адрес: 101000, г. Москва, Уланский пер., д. 22, стр. 1, пом. I, этаж 5, офис 501.
11.4. Дату изготовления см. на корпусе изделия (или на упаковке).

12. ОТМЕТКИ О ПРОДАЖЕ

Модель: _____

Дата продажи: _____

Продавец: _____ М. П.

Потребитель: _____

Более подробная информация об изделии представлена на сайте arlight.ru

ТР ТС 004, 020, ТР ЕАЭС 037/2016

Дополнение к артикулу в скобках, например (1), (2), (В), означает наличие модификаций товара. Модификации отличаются незначительными улучшениями, не влияющими на основные свойства, параметры и внешний вид товара. Допускается прямая замена модификаций на основной артикул или наоборот без каких-либо условий.

Данный материал принадлежит ООО «АРЛАЙТ РУС».